PRODOTTO | *PRODUCT*

GUARNIZIONE DI TENUTA

GASKET

CODICE ARTICOLO | *CODE*
960

FAMIGLIA | *FAMILY*
RACCORDI IN ACCIAIO INOX DIN 11851
STAINLESS STEEL DIN FITTINGS

MATERIALE | *MATERIAL*
EPDM / NBR / SILICONE / P.T.F.E.

FILETTATURA | *THREAD*

01 DISEGNO TECNICO | *TECHNICAL DRAWING*

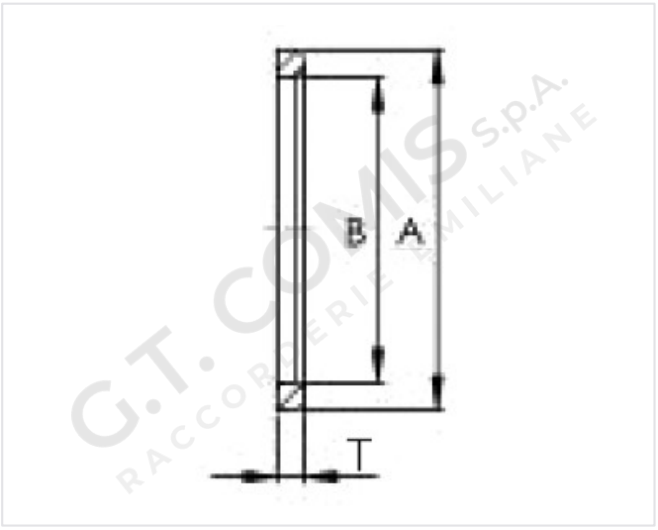

02 IMMAGINE PRODOTTO | *PRODUCT PICTURE*



03 DATI TECNICI | *TECHNICAL DATA*

CODICE	DN	Materiale Material	A mm	B mm	T mm	CONF.	PACK
1301350	15	EPDM	26	18	4,5	10	600
1301351	20	EPDM	33	23	4,5	10	500
1301352	25	EPDM	40	30	5	10	400
1301353	32	EPDM	46	36	5	10	300
1301354	40	EPDM	52	42	5	10	200
1301355	50	EPDM	64	54	5	10	200
1301357	60	EPDM	72	60	5	10	200
1301356	65	EPDM	81	71	5	10	150
1301358	80	EPDM	95	85	5	10	150
1301360	100	EPDM	114	104	6	10	150
1305131	15	NBR	26	18	4,5	10	600
1305132	20	NBR	33	23	4,5	10	500
1305133	25	NBR	40	30	5	10	400

04 NOTE TECNICHE | *NOTES*

NORM: DIN 11851
WORKING TEMPERATURE EPDM: -5°C+150°C
WORKING TEMPERATURE NBR: -10°C+100°C
WORKING TEMPERATURE SILICONE: -10°C+180°C
WORKING TEMPERATURE SILICONE: -200°C+260°C

PRODOTTO | *PRODUCT*

GUARNIZIONE DI TENUTA

GASKET

CODICE ARTICOLO | *CODE*
960

FAMIGLIA | *FAMILY*

RACCORDI IN ACCIAIO INOX DIN 11851
STAINLESS STEEL DIN FITTINGS

MATERIALE | *MATERIAL*

EPDM / NBR / SILICONE / P.T.F.E.

FILETTATURA | *THREAD*

01 DISEGNO TECNICO | *TECHNICAL DRAWING*

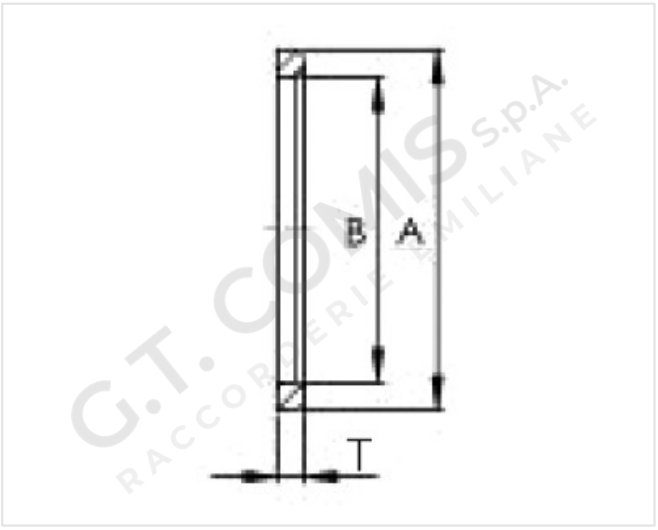

02 IMMAGINE PRODOTTO | *PRODUCT PICTURE*



03 DATI TECNICI | *TECHNICAL DATA*

CODICE	DN	Materiale Material	A mm	B mm	T mm	CONF.	PACK
1305134	32	NBR	46	36	5	10	300
1305135	40	NBR	52	42	5	10	200
1305136	50	NBR	64	54	5	10	200
1305137	60	NBR	72	60	5	10	200
1305138	65	NBR	81	71	5	10	150
1305139	80	NBR	95	85	5	10	150
1305140	100	NBR	114	104	6	10	150
1305151	15	SILICONE	26	18	4,5	10	600
1305152	20	SILICONE	33	23	4,5	10	500
1305153	25	SILICONE	40	30	5	10	400
1305154	32	SILICONE	46	36	5	10	300
1305155	40	SILICONE	52	42	5	10	200
1305156	50	SILICONE	64	54	5	10	200

04 NOTE TECNICHE | *NOTES*

NORM: DIN 11851
WORKING TEMPERATURE EPDM: -5°C+150°C
WORKING TEMPERATURE NBR: -10°C+100°C
WORKING TEMPERATURESILICONE: -10°C+180°C
WORKING TEMPERATURE SILICONE: -200°C+260°C

PRODOTTO | *PRODUCT*

GUARNIZIONE DI TENUTA

GASKET

CODICE ARTICOLO | *CODE*
960

FAMIGLIA | *FAMILY*
RACCORDI IN ACCIAIO INOX DIN 11851
STAINLESS STEEL DIN FITTINGS

MATERIALE | *MATERIAL*
EPDM / NBR / SILICONE / P.T.F.E.

FILETTATURA | *THREAD*

01 DISEGNO TECNICO | *TECHNICAL DRAWING*

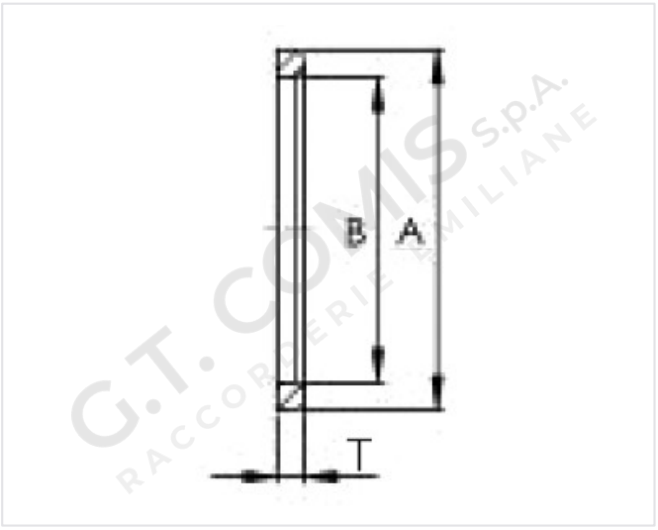

02 IMMAGINE PRODOTTO | *PRODUCT PICTURE*



03 DATI TECNICI | *TECHNICAL DATA*

CODICE	DN	Materiale Material	A mm	B mm	T mm	CONF.	PACK
1305157	60	SILICONE	72	60	5	10	200
1305158	65	SILICONE	81	71	5	10	150
1305159	80	SILICONE	95	85	5	10	150
1305160	100	SILICONE	114	104	6	10	150
1305361	15	P.T.F.E.	26	18	4,5	10	600
1305362	20	P.T.F.E.	33	23	4,5	10	500
1305363	25	P.T.F.E.	40	30	5	10	400
1305364	32	P.T.F.E.	46	36	5	10	300
1305365	40	P.T.F.E.	52	42	5	10	200
1305366	50	P.T.F.E.	64	54	5	10	200
1305367	60	P.T.F.E.	72	60	5	10	200
1305368	65	P.T.F.E.	81	71	5	10	150
1305369	80	P.T.F.E.	95	85	5	10	150

04 NOTE TECNICHE | *NOTES*

NORM: DIN 11851

PRODOTTO | *PRODUCT*

GUARNIZIONE DI TENUTA

GASKET

CODICE ARTICOLO | *CODE*
960

FAMIGLIA | *FAMILY*
RACCORDI IN ACCIAIO INOX DIN 11851
STAINLESS STEEL DIN FITTINGS

MATERIALE | *MATERIAL*
EPDM / NBR / SILICONE / P.T.F.E.

FILETTATURA | *THREAD*

01 DISEGNO TECNICO | *TECHNICAL DRAWING*

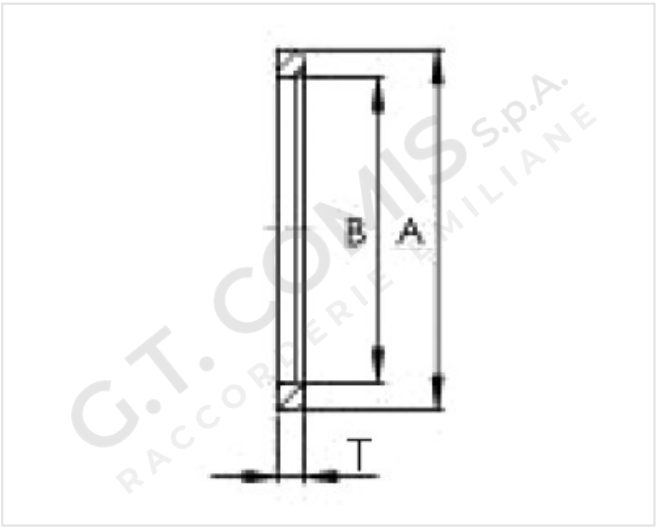

02 IMMAGINE PRODOTTO | *PRODUCT PICTURE*



03 DATI TECNICI | *TECHNICAL DATA*

CODICE	DN	Materiale Material	A mm	B mm	T mm	CONF.	PACK
1305370	100	P.T.F.E.	114	104	6	10	150

04 NOTE TECNICHE | *NOTES*

NORM: DIN 11851