G.T. COMIS S.p.A.
RACCORDERIE EMILIANE

SCHEDA TECNICA
TECHNICAL DATA SHEET

PRODOTTO | *PRODUCT*
GIUNTO RIDOTTO

REDUCING JOINT

CODICE ARTICOLO | *CODE*
SC012

FAMIGLIA | *FAMILY*
RACCORDI SCANALATI
IGROOVED FITTINGS

MATERIALE | *MATERIAL*
ASTM A-536 GRADO 65-45-12, RED RAL3000

FILETTATURA | *THREAD*
ISO 6182-12, 300 PSI

01 DISEGNO TECNICO | *TECHNICAL DRAWING*

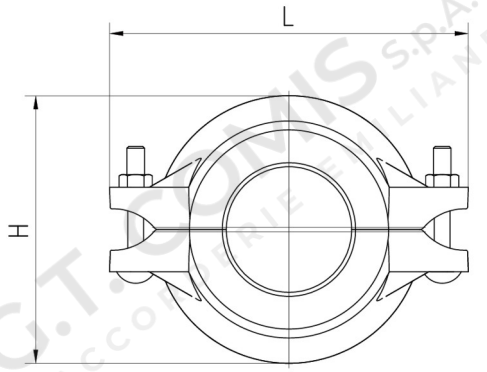

02 IMMAGINE PRODOTTO | *PRODUCT PICTURE*



03 DATI TECNICI | *TECHNICAL DATA*

CODICE	Ø	Ø mm	L mm	H mm
4500050	2” x 1"1/2	60.3x48.3	126	84
4500052	2"1/2 x 2”	76,1x60.3	144	102
4500056	3” x 2"1/2	88.9x76,1	164	117
4500062	4” x 3”	114.3x88.9	201	148

04 NOTE TECNICHE | *NOTES*
NORM: FM-UL