G.T. COMIS S.p.A.
RACCORDERIE EMILIANE

SCHEDA TECNICA
TECHNICAL DATA SHEET

PRODOTTO | *PRODUCT*
TEE

TEE

CODICE ARTICOLO | *CODE*
SC022

FAMIGLIA | *FAMILY*
RACCORDI SCANALATI
IGROOVED FITTINGS

MATERIALE | *MATERIAL*
ASTM A-536 GRADO 65-45-12, RED RAL3000

FILETTATURA | *THREAD*
ISO 6182-12, 300 PSI

01 DISEGNO TECNICO | *TECHNICAL DRAWING*

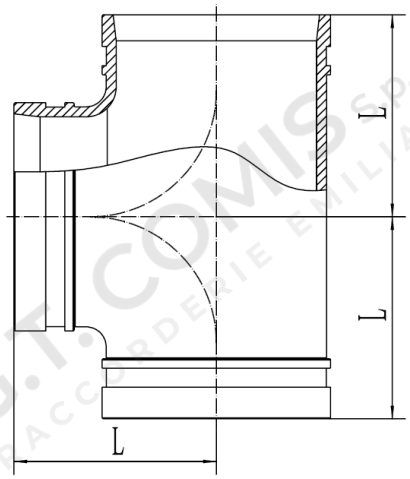

02 IMMAGINE PRODOTTO | *PRODUCT PICTURE*



03 DATI TECNICI | *TECHNICAL DATA*

CODICE	Ø	Ø mm	L mm
4500380	1”	33,7	57
4500381	1”1/4	42,4	60
4500382	1”1/2	48,3	60
4500383	2”	60,3	70
4500384	2”1/2	76,1	76
4500385	3”	88,9	86
4500386	4”	114,3	102
4500387	5”	139,7	124
4500389	6”	168,3	140
4500391	8”	219,1	173

04 NOTE TECNICHE | *NOTES*
NORM: FM-UL