G.T. COMIS S.p.A.
RACCORDERIE EMILIANE

SCHEDA TECNICA
TECHNICAL DATA SHEET

PRODOTTO | *PRODUCT*
FLANGIA ADATTATRICE

FLANGE ADAPTER

CODICE ARTICOLO | *CODE*
SC028

FAMIGLIA | *FAMILY*
RACCORDI SCANALATI
IGROOVED FITTINGS

MATERIALE | *MATERIAL*
ASTM A-536 GRADO 65-45-12, RED RAL3000

FILETTATURA | *THREAD*
ISO 6182-12, 300 PSI

01 DISEGNO TECNICO | *TECHNICAL DRAWING*

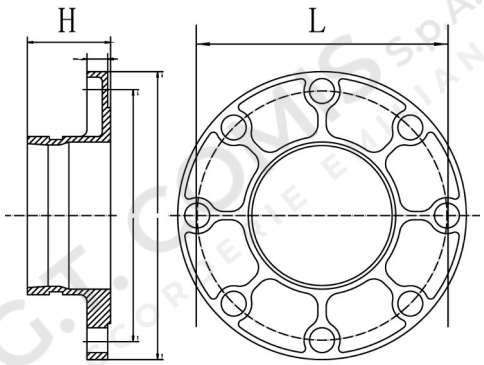

02 IMMAGINE PRODOTTO | *PRODUCT PICTURE*

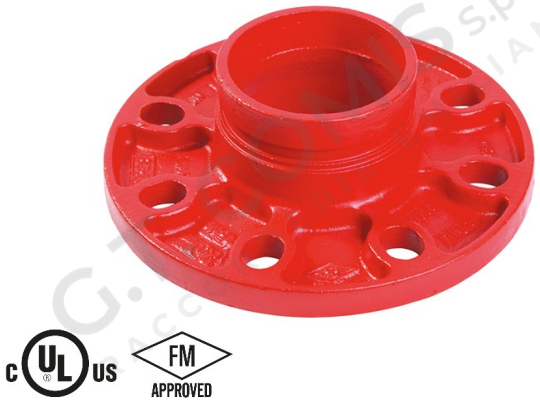

03 DATI TECNICI | *TECHNICAL DATA*

CODICE	Ø	Ø mm	L mm	H mm
4500504	2”1/2	76,1	139	65
4500505	3”	88,9	152	65
4500506	4”	114,3	190	70
4500507	5”	139,7	216	70
4500509	6”	168,3	241	70
4500511	8”	219,1	298,5	80

04 NOTE TECNICHE | *NOTES*

NORM: FM-UL