PRODOTTO | *PRODUCT*

TRONCHETTO SCANALATO ZINCATO

GROOVED GALVANIZED NIPPLES

CODICE ARTICOLO | *CODE*
SC032

FAMIGLIA | *FAMILY*
RACCORDI SCANALATI
IGROOVED FITTINGS

MATERIALE | *MATERIAL*
GALVANZED STEEL

FILETTATURA | *THREAD*
ISO 6182-12, 300 PSI
EN 10226-1

01 DISEGNO TECNICO | *TECHNICAL DRAWING*

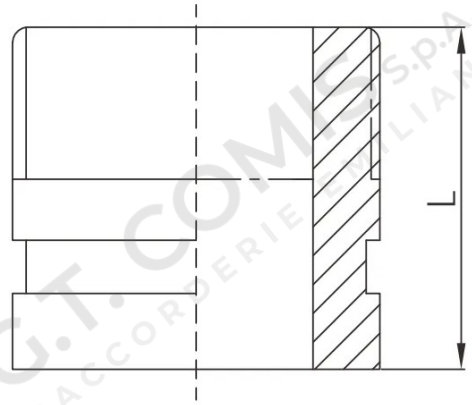

02 IMMAGINE PRODOTTO | *PRODUCT PICTURE*



03 DATI TECNICI | *TECHNICAL DATA*

CODICE	Ø	L mm
4500620	1”1/2	70
4500622	2"	70
4500624	2”1/2	70
4500626	3"	70
4500628	1"	80
4500630	1”1/4	80
4500632	1”1/2	80
4500634	2"	80
4500636	2”1/2	80
4500638	3"	80
4500640	2"	100
4500642	2”1/2	100
4500644	3"	100

04 NOTE TECNICHE | *NOTES*

NORM: FM-UL

PRODOTTO | *PRODUCT*

TRONCHETTO SCANALATO ZINCATO

GROOVED GALVANIZED NIPPLES

CODICE ARTICOLO | *CODE*
SC032

FAMIGLIA | *FAMILY*
RACCORDI SCANALATI
IGROOVED FITTINGS

MATERIALE | *MATERIAL*
GALVANZED STEEL

FILETTATURA | *THREAD*
ISO 6182-12, EN 10226-1

01 DISEGNO TECNICO | *TECHNICAL DRAWING*

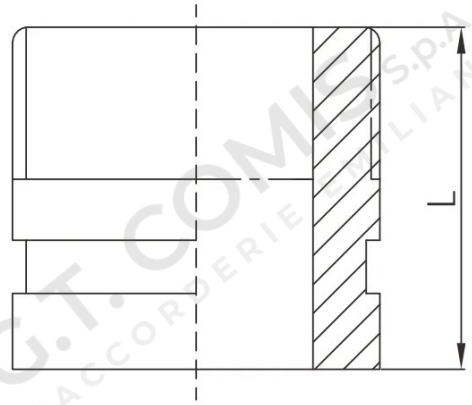

02 IMMAGINE PRODOTTO | *PRODUCT PICTURE*



03 DATI TECNICI | *TECHNICAL DATA*

CODICE	Ø	L mm
4500646	4"	100
4500648	3"	110
4500650	4"	150

04 NOTE TECNICHE | *NOTES*

Norm: FM-UL