G.T. COMIS S.p.A.
RACCORDERIE EMILIANE

SCHEDA TECNICA
TECHNICAL DATA SHEET

PRODOTTO | *PRODUCT*
VALVOLA A FARFALLA SCANALATA

GROOVED BUTTERFLY VALVE

CODICE ARTICOLO | *CODE*
SC034

FAMIGLIA | *FAMILY*
VALVOLE PER ANTINCENDIO
FIRE VALVES

MATERIALE | *MATERIAL*
ASTM A-536 GRADO 65-45-12, RED RAL3000

FILETTATURA | *THREAD*
ISO 6182-12, 300 PSI

01 DISEGNO TECNICO | *TECHNICAL DRAWING*

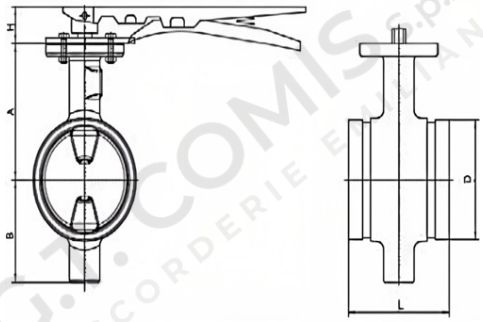

02 IMMAGINE PRODOTTO | *PRODUCT PICTURE*



03 DATI TECNICI | *TECHNICAL DATA*

CODICE	ØD	Ø mm	A mm	B mm	H mm	L mm
4500570	2”1/2	76,1	106	69	30	81
4500571	3”	88,9	112	80	30	97
4500572	4”	114,3	130	95	30	97
4500573	5”	139,7	152	112	30	116
4500574	6”	168,3	165	125	30	148

04 NOTE TECNICHE | *NOTES*